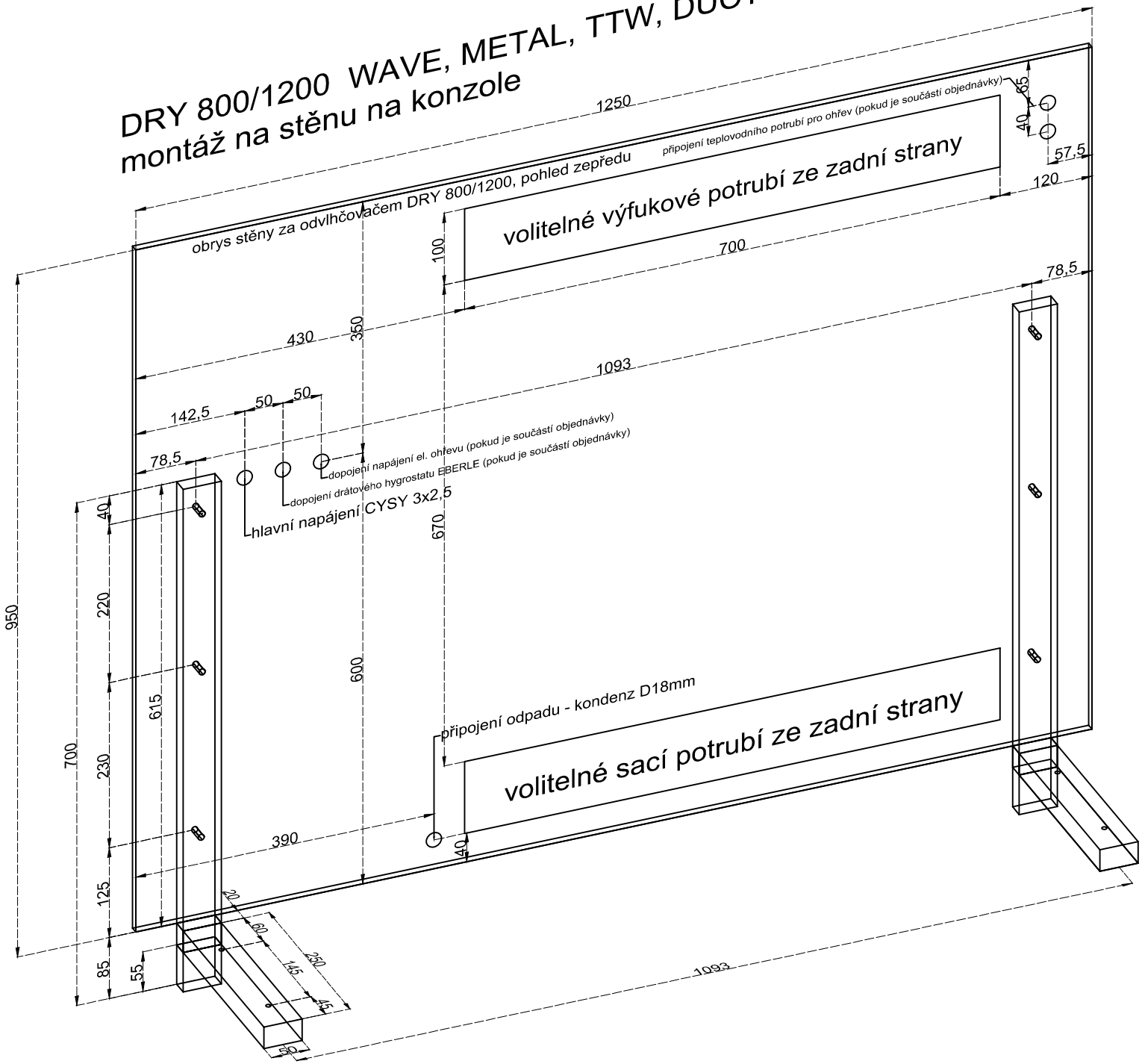DRY 800/1200 WAVE, METAL, TTW, DUCT
montáž na stěnu na konzole